H系列三合一智能温控面板使用说明书

KTEX8W-H

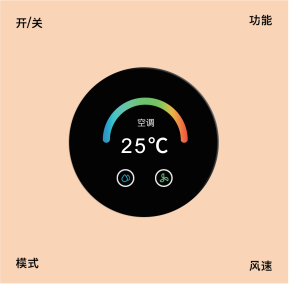

1

手册说明

- 安装使用本产品前，请务必仔细阅读本手册并遵守相关操作规范，以确保产品可靠运行。
- 请由专业操作人员对本产品进行安装调试工作。
- 本产品根据最新的技术规范制造，出厂前经过合格性测试。
- 如需更多信息或出现本手册未涉及的问题，可从制造商处获取必要信息。
- 用户在未得到厂家的允许与支持下，请勿擅自对本产品进行改造与维修
- 如用户/操作人员未按照本说明书操作，从而导致使用不当而造成的损害，生产厂家不承担相关责任，由用户/操作人员承担。

产品概述

正爵“H系列”三合一智能温控面板为KNX系统控制面板，内置温度传感器，可探测环境温度，并将温度输出为标准KNX信号，可对空调、地暖和新风进行开启/关闭、风速调节、模式切换、温度设定等功能，可控制风机盘管空调、中央空调、地暖和新风等系统。
正爵“H系列”三合一智能温控面板KTEX8W-H采用嵌入式安装，可安装于标准国标86底盒内。

2

产品特性

- 采用直流24V进行供电
- 采用国标86底盒安装
- 内置温度传感器
- 可控制多种空调/地暖/新风系统
- 可进行空调风速调节
- 可进行空调模式切换
- 可进行空调/地暖温度设定
- 可进行新风风速调节
- 使用ETS3/4/5进行编程调试

安装说明

1、按照固定铁片上文字和方向标识，将铁片与底盒进行固定；
2、连接KNX总线端子；
3、将智能面板放置底盒内，并与固定铁片卡紧以完成安装。

3

编程说明

1、选择相应的产品数据库，将其导入到ETS3/4/5中；
2、将该设备添加到ETS3/4/5所创建的项目中；
3、按下设备编程按钮，通过ETS3/4/5对其进行物理地址的下载，下载完成后，红色LED指示灯熄灭；
4、打开该设备数据库，对其参数设置和相应组对象关联后，进行应用下载；
5、更换该设备物理地址后，重复“步骤3”；
6、修改参数设置或者重新关联“组对象”后，重复“步骤4”，以实现新功能。

4

产品参数

参数 \ 型号	KTEX8W-H
电源	
供电方式	24V DC
传输介质	KNX TP
设备信息	
外观尺寸	86mm×86mm×45mm
按键数量	4
指示灯数量	4
光圈指示灯	1
耦合器	内嵌耦合器
安装方式	嵌入式86安装底盒
防护等级	IP20
运行温度	0℃ ~ 70℃
储存温度	-25℃ ~ 70℃
编程模式	S模式

5

产品尺寸

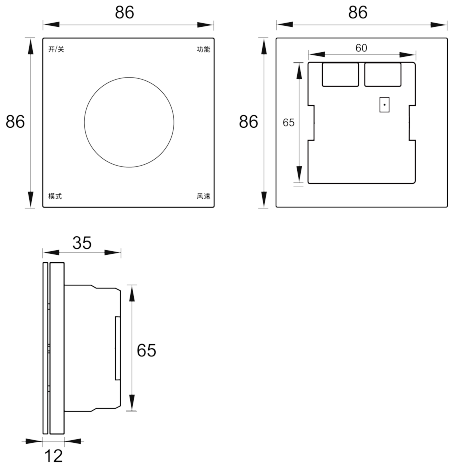

6

操作说明

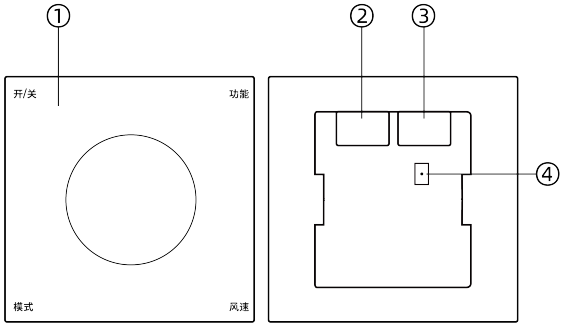

7

操作说明

①操作区域：可通过按键控制受控设备
②供电接口：使用直流24V宽电压电源
③KNX总线端子：接入KNX系统
④编程按钮，按下后对设备就那些物理地址的编写;KNX编程按钮指示灯，按下编程按钮后，该指示灯显示为红色，下载好物理地址后，自动熄灭，也可通过ETS软件点亮/熄灭该指示灯

正爵智能设备（上海）有限公司
上海市宝山区罗宁路1288弄联东U谷12B-501室
http://www.kanontec.com
E:support@kanontec.com
T:4008-216-843

8